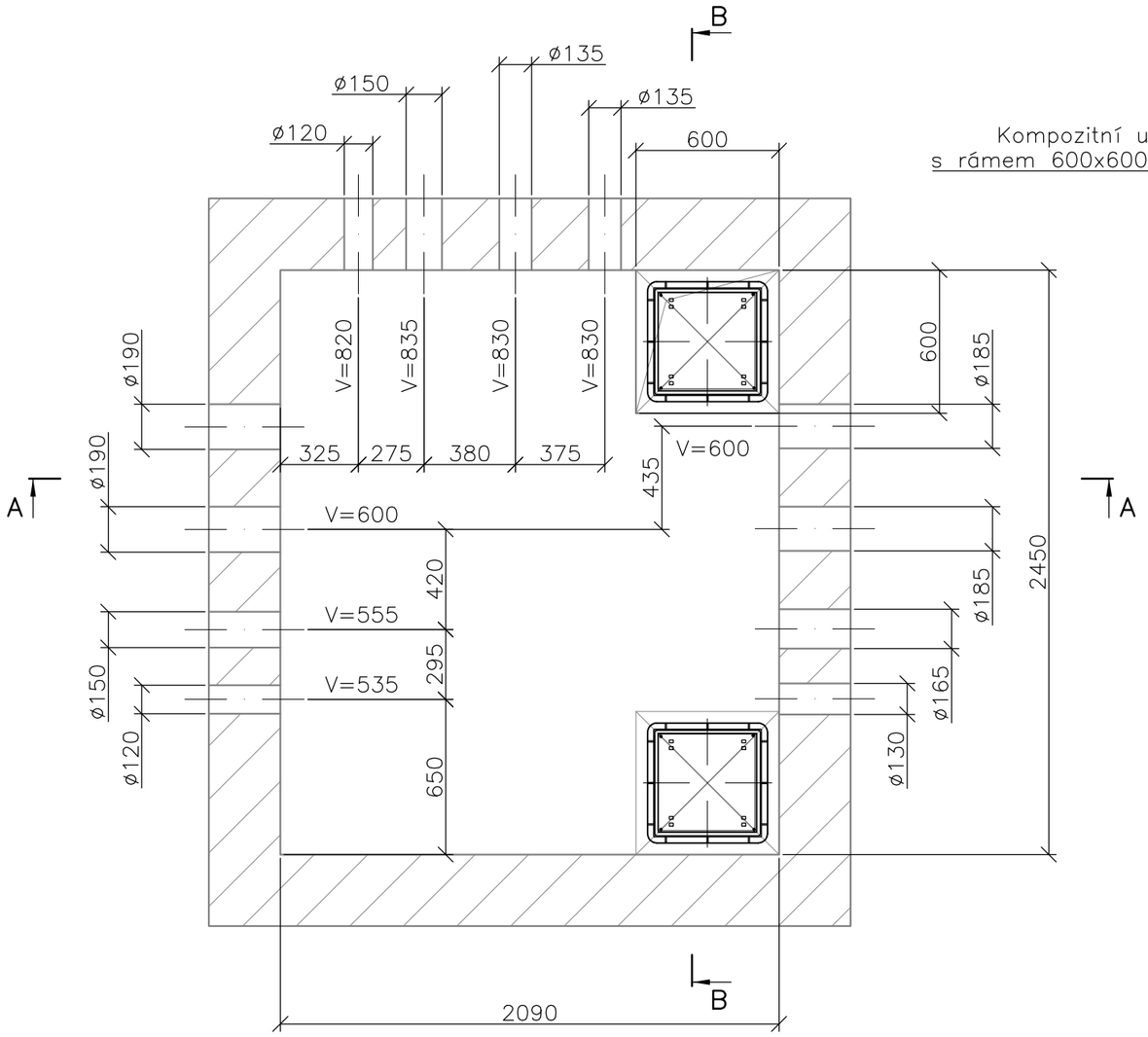

Prefabrikovaná monolitická jímka pro zatížení
40t se stropem tl.120mm do 2,5t,
uložit na urpavené pískové dno tl.150mmm

ŘEZ B–B

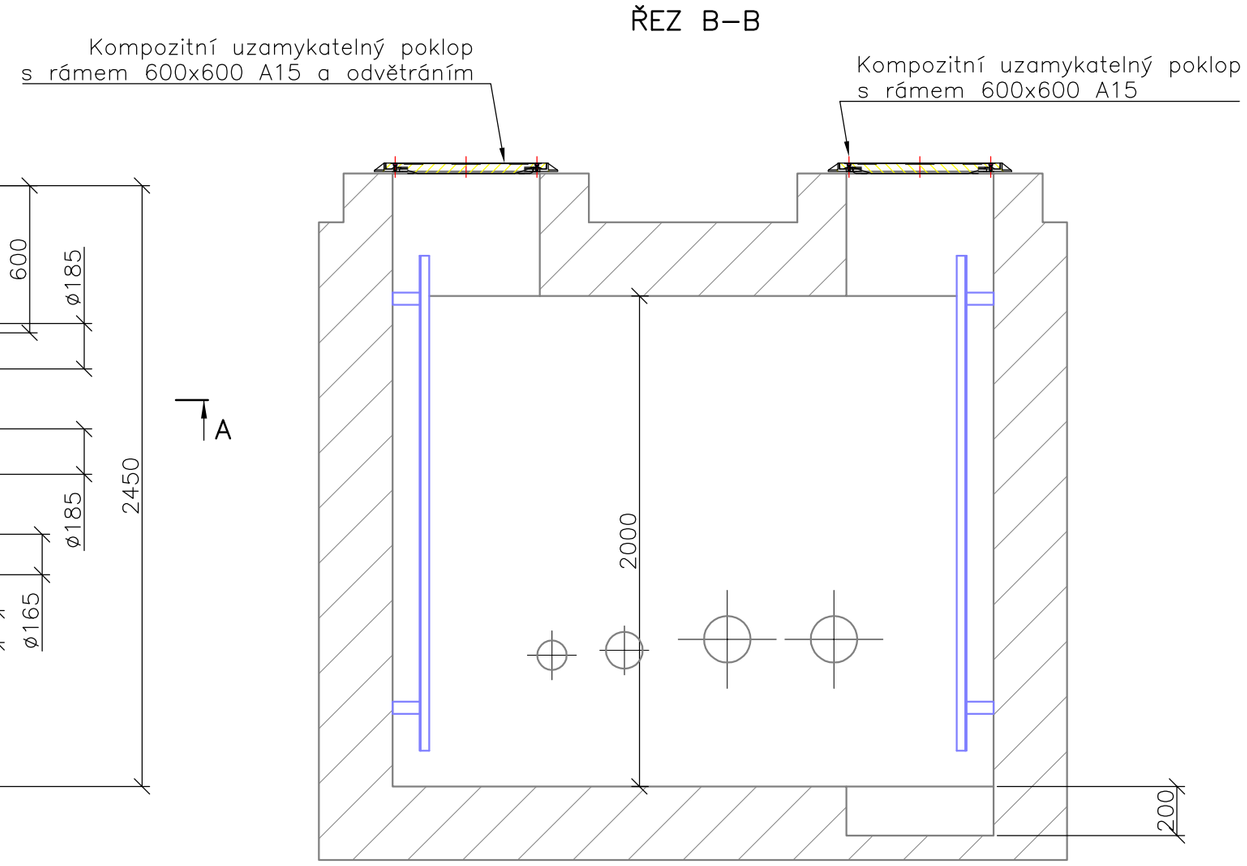

Poznámka:
Osazeny nové kompozitové žebříky uchyceny pomocí chemických kotev.

ŘEZ A–A

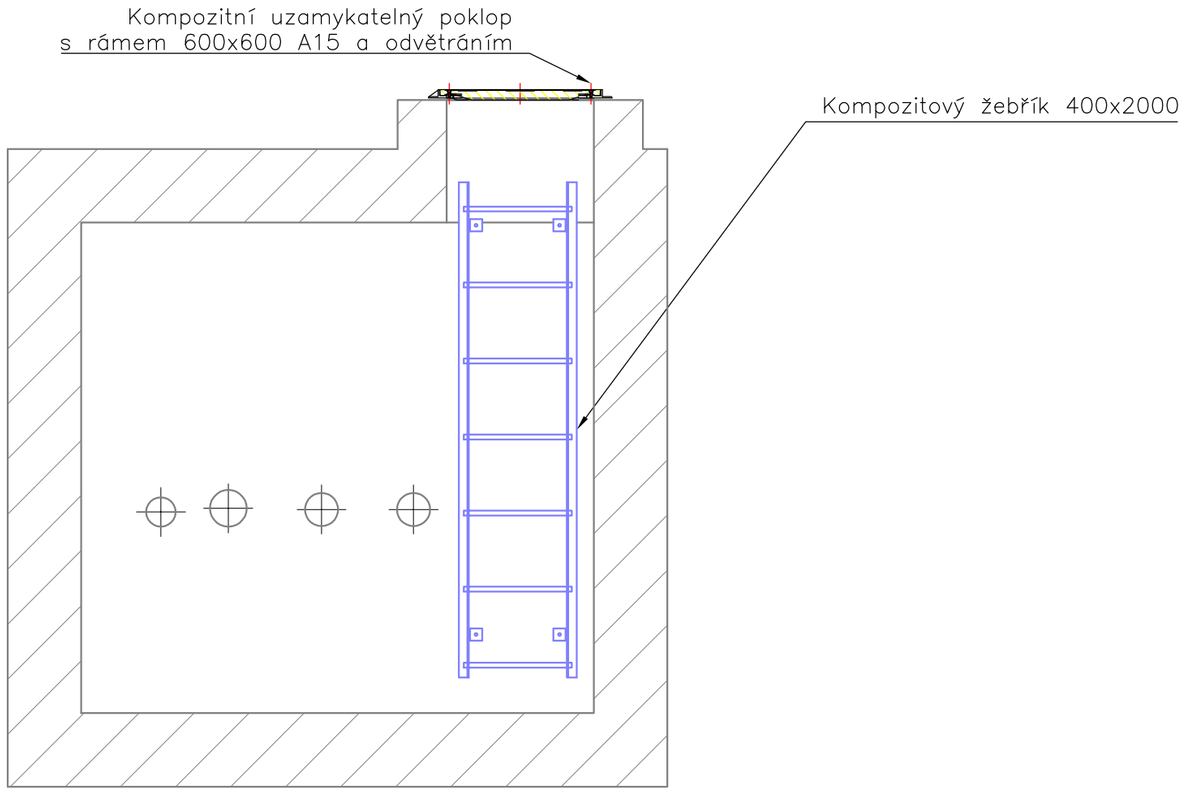

Podlahový rošt s rámem
M 1:10

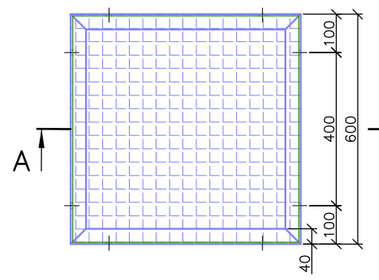

Řez A–A

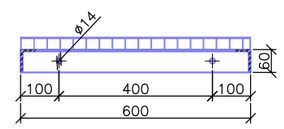

Poznámky:
Rám svařen z úhelníku 60x40x5. Přesné rozměry nutno ověřit.
Rošt podlahový svařovaný 34/38. Povrchová úprava žárový zinek.
Kotvit do stěn 4 x chemická kotva M12x100.

Z H O T O V I T E L : SITEZ s.r.o. Centrální předávací stanice Sídliště Nová Ves 415 01 Teplice www.sitez.cz			I N V E S T O R : **Severočeská teplárenská, a. s.** Teplárenská 2 434 03 Most – Komořany	
Vypracoval	Ing. Běhounek J.		Zakázkové číslo	43 – 17
			Datum	06 / 2017
Kontroloval	Ing. Mandzák J.		Stupeň	DPS
			Měřítko	1 : 25, 1 : 10
Akce : Rekonstrukce topného kanálu okrsku VS 25, Most – ÚT a TV D2 – Savební část				
Obsah : Šachta odbočky 02			Poř. číslo : 3	Paré : 1